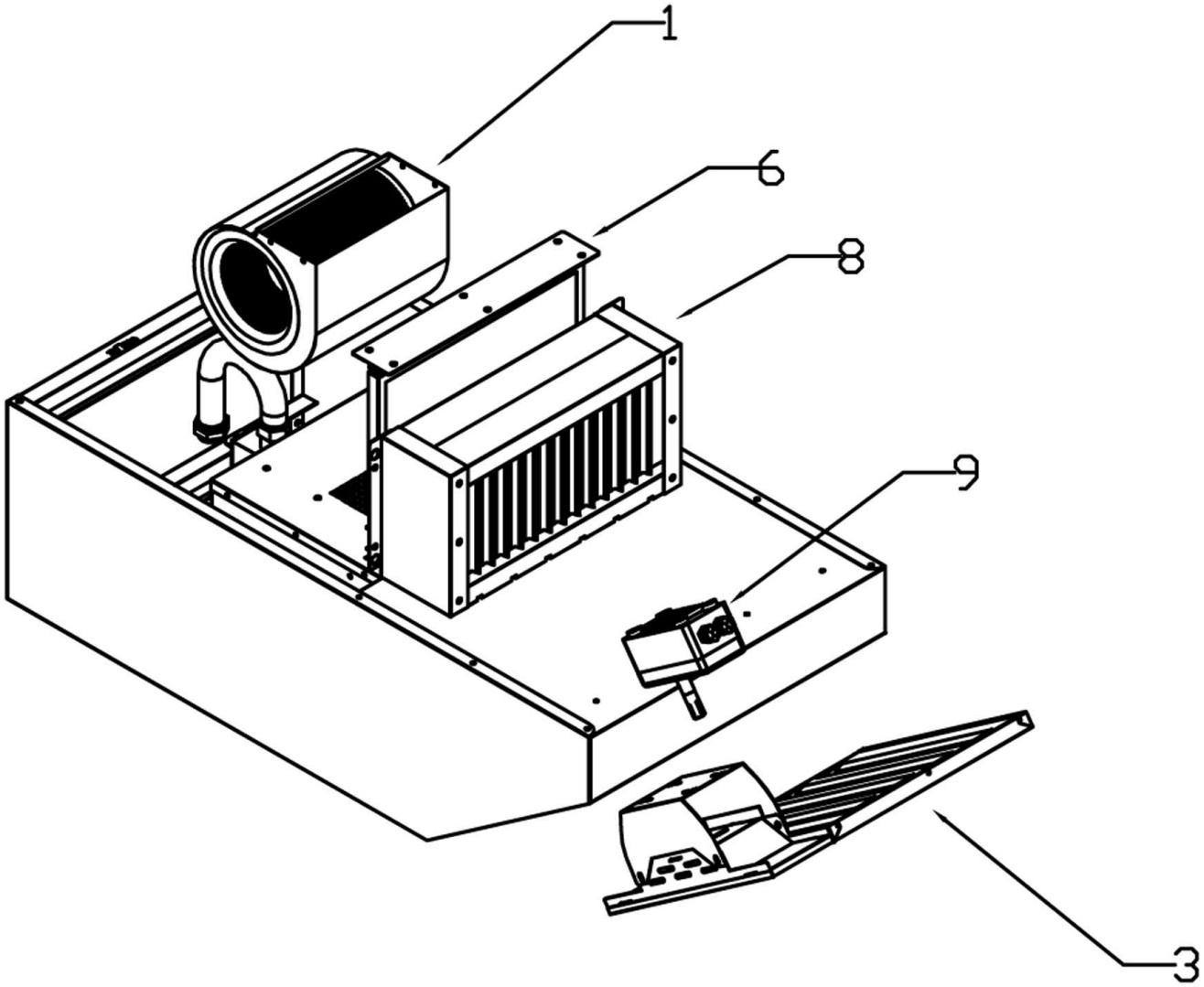

Bartscher	Kondensationshaube "Kompakt" 300 Artikel-Nr.: 117002	Explosionszeichnung 31.05.2019	Seite 1/2

Pos.	Artikelbeschreibung	Description of item	Artikel Nr./Item No.
1	Lüfter 230V, 50/60Hz	Fan 230V, 50/60Hz	E051082
3	Labyrinth-Filter	Labyrinth filter	E051083
8	Kondensator	Condenser	E051084
9	Sensor	Sensor	E06032078